INSTALLATION MANUAL - *GUIDE D'INSTALLATION*

ELE07

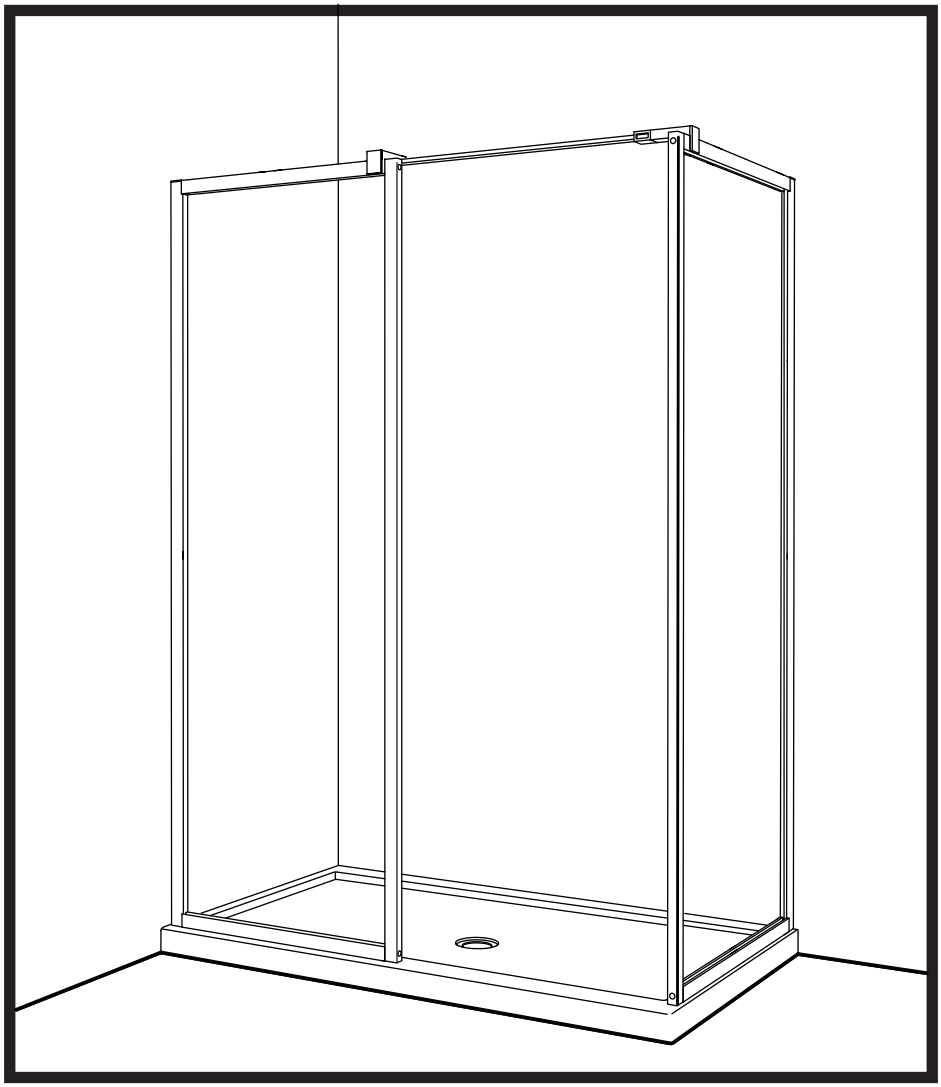

2023-09-26

Shower enclosure / Porte de douche

Please keep this manual and product code number for future reference and for ordering replacement parts if necessary.

Veuillez conserver ce manuel et le code de produit pour des références futures, et au besoin, la commande de pièces de rechange.

GENERAL INSTRUCTIONS

- Read this manual carefully and completely before proceeding.
- It is recommended that you wear safety glasses at all times during the installation.

INSTALLATION OVER CERAMIC TILES

- If your shower door is to be installed over ceramic tiles, the tiles should lay completely under the wall jamb.
- Silicone should be used to seal the gap where the ceramic tiles meet the fixed panel.

NOTICE

- Caulking: no sealant is required inside the shower, unless otherwise stated.
- Some models are equipped with clear sealing gaskets.

CARE FOR YOUR SHOWER DOOR

- Never use scouring powder pads or sharp instruments on metal pieces or glass panels. An occasional wiping down with a mild soap diluted in water is all that is needed to keep the panels and aluminum parts looking new.
- We recommend wiping the glass panels with a squeegee after each use.

INSTRUCTIONS GÉNÉRALES

- *Lire attentivement et complètement le manuel d'installation avant de procéder.*
- *Il est recommandé de porter des lunettes de sécurité en tout temps lors de l'installation.*

INSTALLATION SUR LES TUILES EN CÉRAMIQUE

- *Si votre porte de douche doit être installée sur une bordure en céramique, le jambage doit reposer complètement sur cette dernière.*
- *Le calfeutrage doit être appliqué sur le côté extérieur de la douche où le panneau fixe rencontre la bordure en céramique.*

NOTE

- *Calfeutrage: aucun scellant n'est nécessaire à l'intérieur de la douche.*
- *Certains modèles sont dotés de joints d'étanchéité clairs.*

L'ENTRETIEN DE VOTRE DOUCHE

- *Ne jamais utiliser de poudre ou de tampon à récurer, ni d'instrument tranchant sur les parties en métal ou en verre. De temps à autre, il suffit de nettoyer la porte avec une solution d'eau et un détergent doux pour conserver l'aspect neuf des panneaux de verre et du cadre en aluminium.*
- *Nous recommandons de passer une raclette de douche sur les panneaux de verre après chaque utilisation.*

TOOLS REQUIRED
OUTILS REQUIS

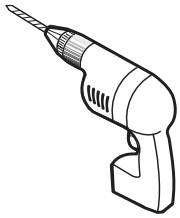

DRILL
PERCEUSE

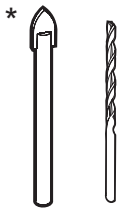

1/4″ & 1/8″ DRILL BITS
MÈCHE ¼" & ⅛"

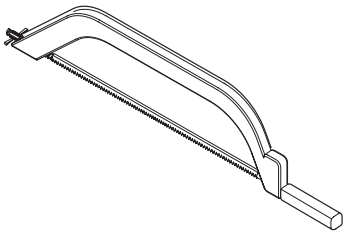

HACKSAW
SCIE À MÉTAUX

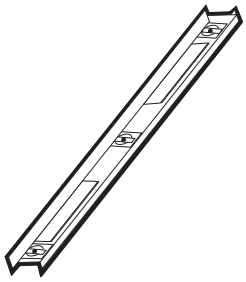

LEVEL
NIVEAU

PENCIL
CRAYON

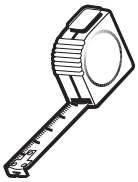

TAPE MEASURE
RUBAN À MESURER

SCREWDRIVER
TOURNEVIS

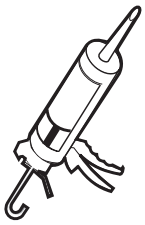

SILICONE
SCELLANT

*** Use a ¼″ drill bit for ceramic when drilling into ceramic tiles**

** Utiliser une mèche à céramique de ¼" lors du perçage des tuiles en céramique.*

POSSIBLE CONFIGURATIONS
CONFIGURATIONS POSSIBLES

SHOWER / DOUCHE

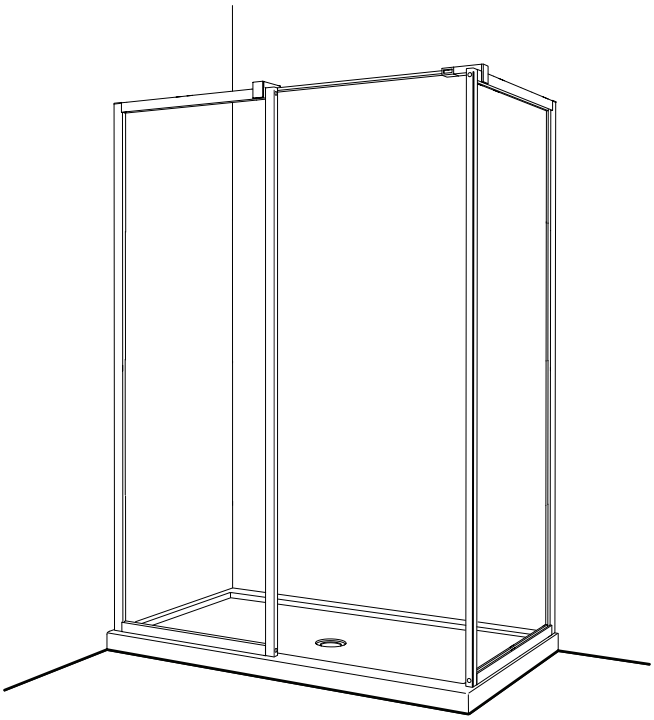

PARTS AND HARDWARE LISTING
LISTE DES PIÈCES ET QUINCAILLERIE

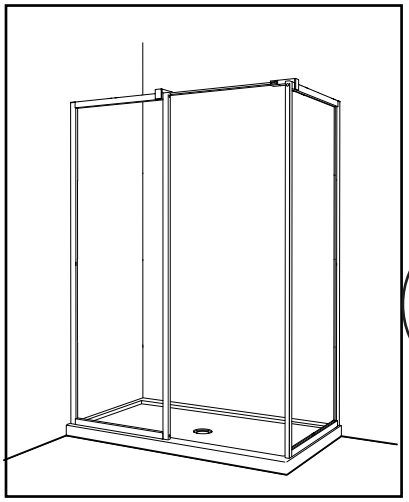

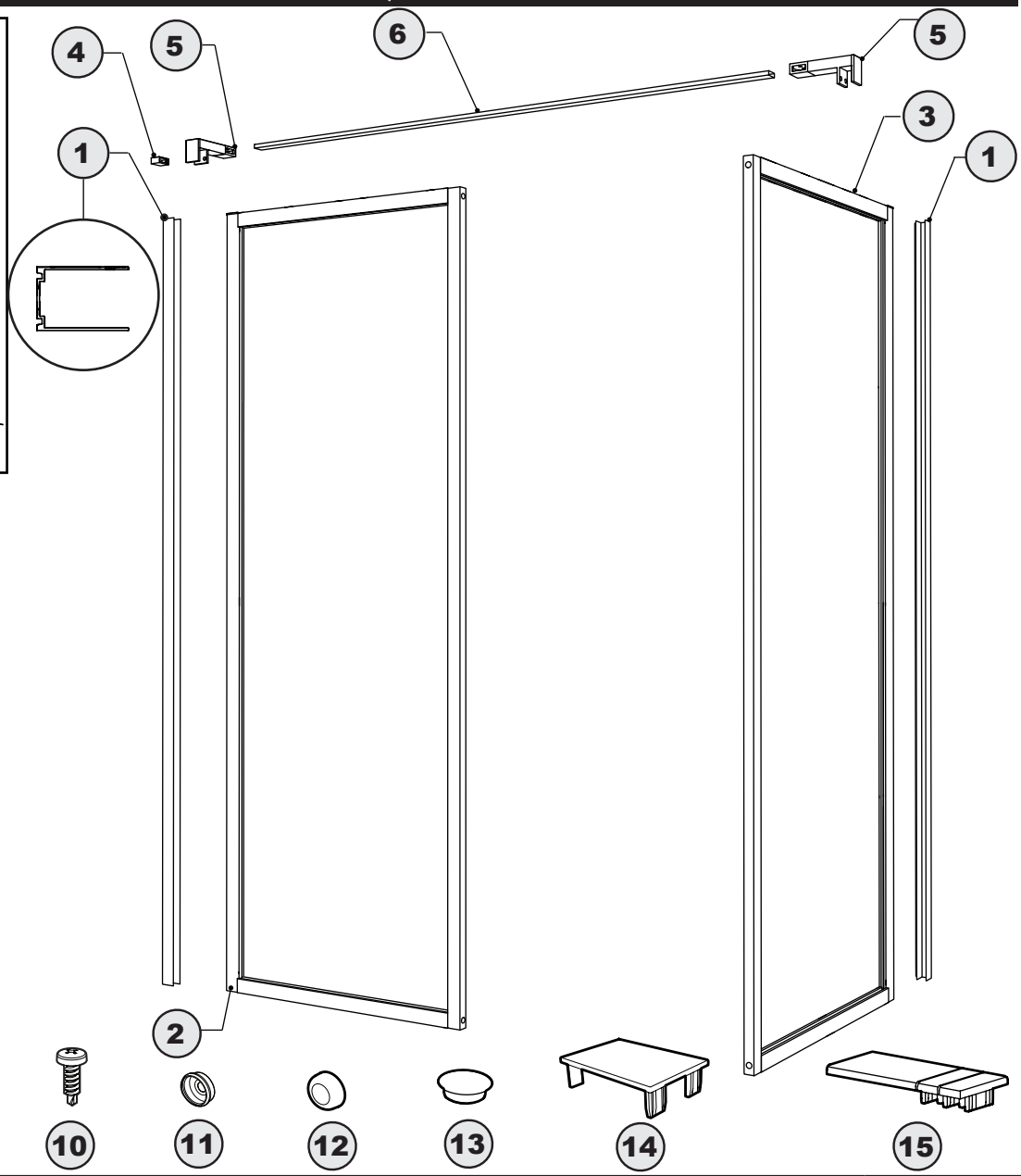

ITEM	FLEURCO CODE	**PARTS AND HARDWARE** / *PIÈCES ET QUINCAILLERIE*	QTY
1	ELE-WJAMB-33-79	**WALL JAMB** / *JAMBAGE*	2
2		**FIXED PANEL** / *PANNEAU FIXE*	1
3		**RETURN PANEL** / *PANNEAU DE RETOUR*	1
4	LAVBRACKET-33	**WALL MOUNT BRACKET** / *SUPPORT MURAL*	1
5	LAV-BRACKET-S-33	**GLASS MOUNT BRACKET** / *SUPPORT DE VERRE*	2
6	LAVBAR-33-70	**SUPPORT BAR** / *BARRE DE SUPPORT*	1
7		**WALL PLUG** / *CHEVILLE*	7
8		**PAN HEAD SCREW** / *VIS À TÊTE CYLINDRIQUE*	6
9		**FLAT HEAD SCREW** / *VIS À TÊTE PLATE*	1
10		**PAN SELF-DRILLING SCREW** / *VIS PAN AUTO-PERÇANTE*	6
11		**BACK SCREW CAP** / *CAPUCHON COUVRE-VIS ARRIERE*	6
12		**SCREW CAP** / *CAPUCHON COUVRE-VIS*	6
13		**SCREW CAP** / *CAPUCHON COUVRE-VIS*	4
14	LA-RP-CAP-33-79	**FRAME CAP** / *CAPUCHON DU CADRE*	4
15	LA-WJCAP-33	**WALL JAMB CAP** / *CAPUCHON DU JAMBAGE*	2

1 MARK THE UNIT PLACEMENT PARAMETERS / *MARQUER LES REPÈRES DE PLACEMENT*

Return panel Size *Taille du panneau de retour*	**Fixed panel placement** **Placement du panneau fixe**	
	MIN	**MAX**
28	28 1/16″	29 ¼″
32	32 1/16″	33 ¼″
38	38 1/16″	39 ¼″
44	44 1/16″	45 ¼″

* Return panel size corresponding to the model that was purchased.

** La taille du panneau de retour correspondant au modèle acheté.*

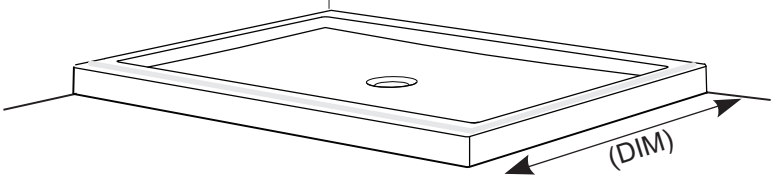

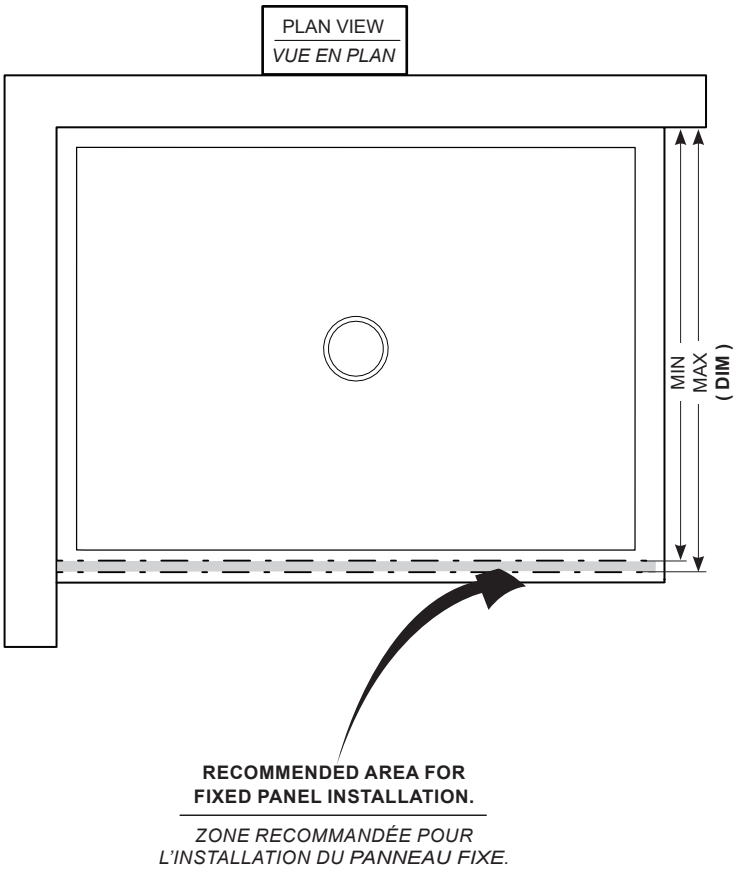

2 MARK THE CENTER LINE / *MARQUER LA LIGNE DU CENTRE*

THE INSTALLATION SHOWN IS BASED ON PLUMB FINISHED WALLS AND A LEVELLED BASE. IF THESE CONDITIONS ARE NOT MET, PLEASE ADJUST ACCORDINGLY.

L'INSTALLATION ILLUSTRÉE EST BASÉE SUR DES MURS FINIS D'APLOMB ET UNE BASE DE DOUCHE NIVELÉE. SI CES CONDITIONS NE SONT PAS PRÉSENTENTS, VEUILLEZ AJUSTER EN CONSÉQUENCE.

3 PLACE CENTER OF WALL JAMB ON THE LINE AND LEVEL, MARK THE DRILLING LOCATIONS
PLACER LE CENTRE DU JAMBAGE SUR LA LIGNE ET NIVELER, MARQUER LES POINTS DE PERÇAGE

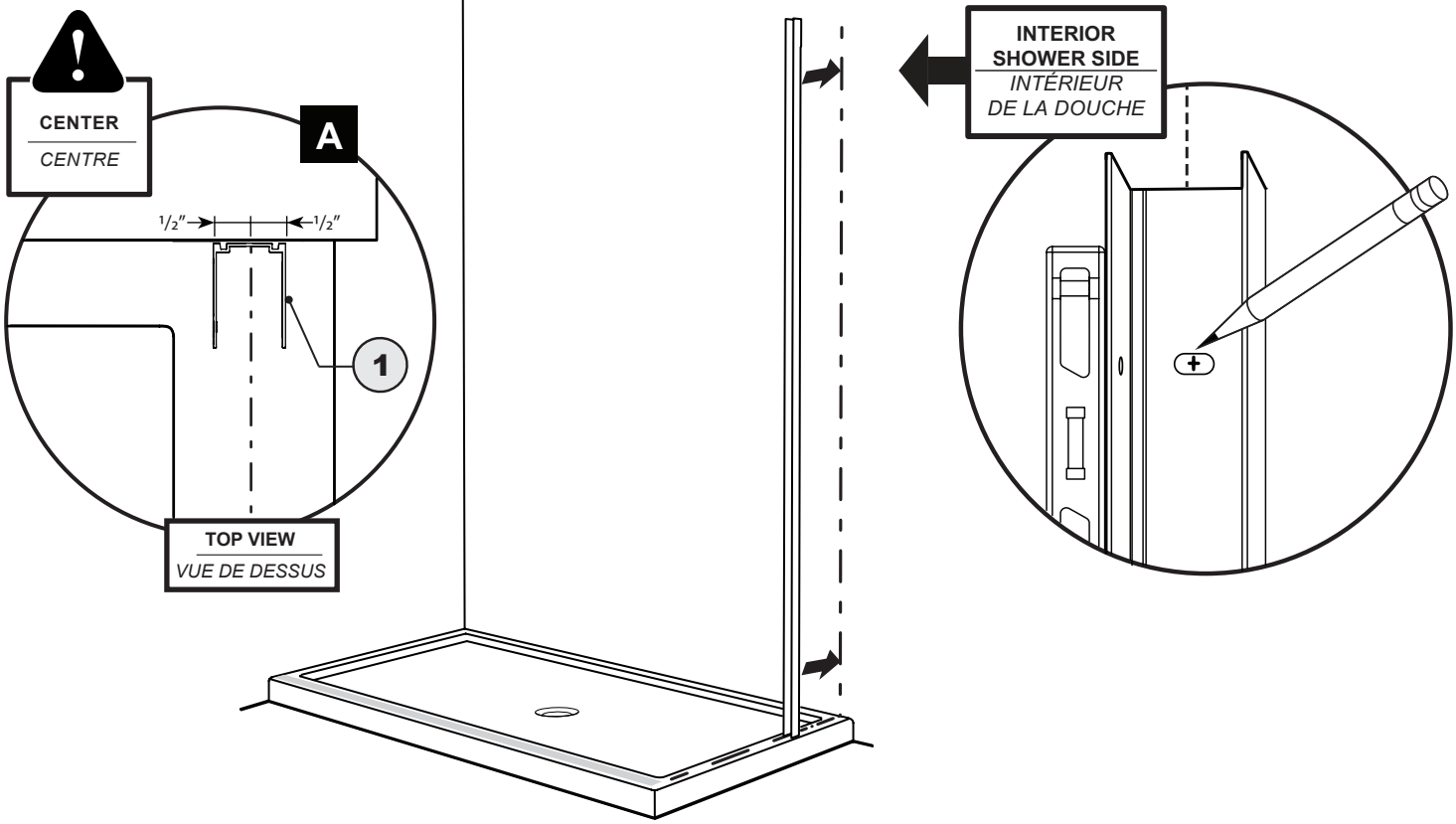

4 DRILL, SILICONE AND INSERT THE WALL PLUGS / PERCER, SILICONER ET INSÉRER LES CHEVILLES

A

B

C

7

5 INSTALL THE WALL JAMB / *INSTALLER LE JAMBAGE*

INTERIOR SHOWER SIDE
INTÉRIEUR DE LA DOUCHE

8

6 INSERT RETURN PANEL ONTO WALL JAMB
INSÉRER LE PANNEAU DE RETOUR DANS LE JAMBAGE

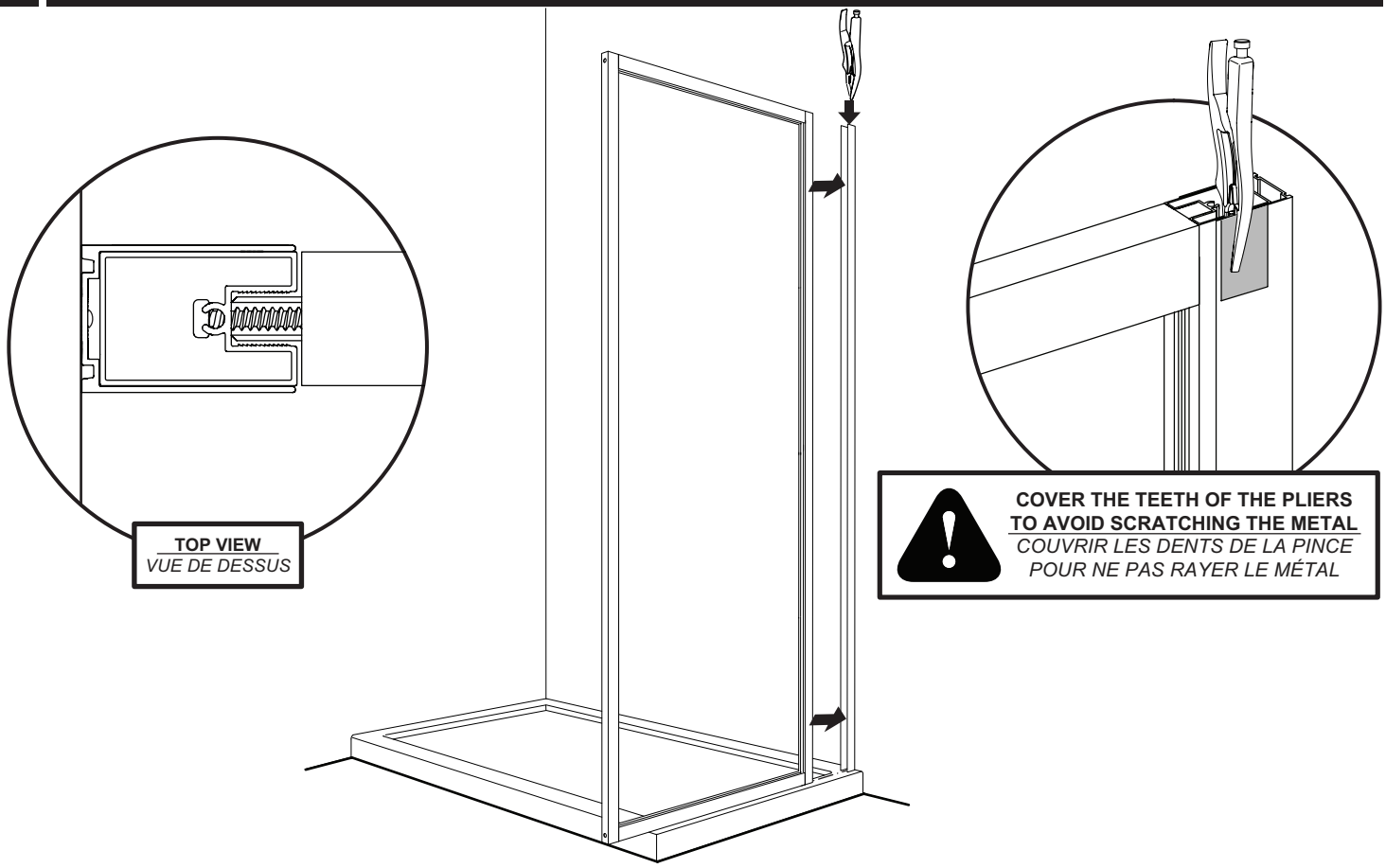

7 MARK THE PLACEMENT LINE FOR THE FIXED PANEL ON THE BASE WITHIN THE PLACEMENT AREA
MARQUER LE REPÈRE DU PLACEMENT DU PANNEAU FIXE SUR LA BASE DANS LA ZONE DE POSITIONNEMENT

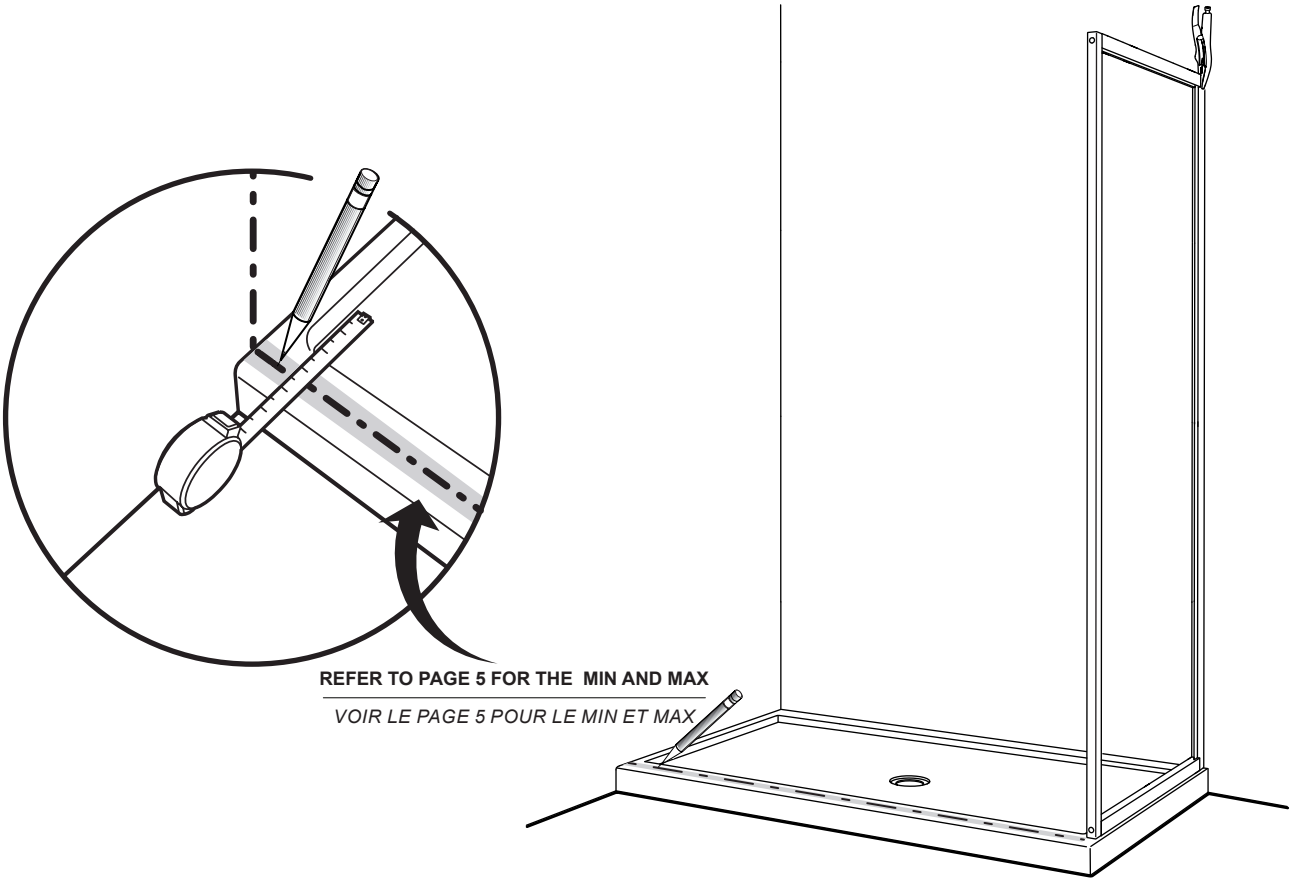

8 PLACE THE CENTER OF THE WALL JAMB FOR FIXED PANEL SIDE ON THE CENTER LINE
PLACER LE CENTRE DU JAMBAGE DU PANNEAU FIXE SUR LA LIGNE DU CENTRE

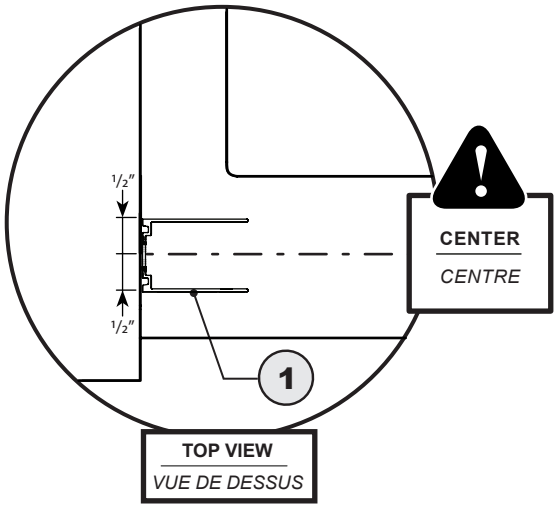

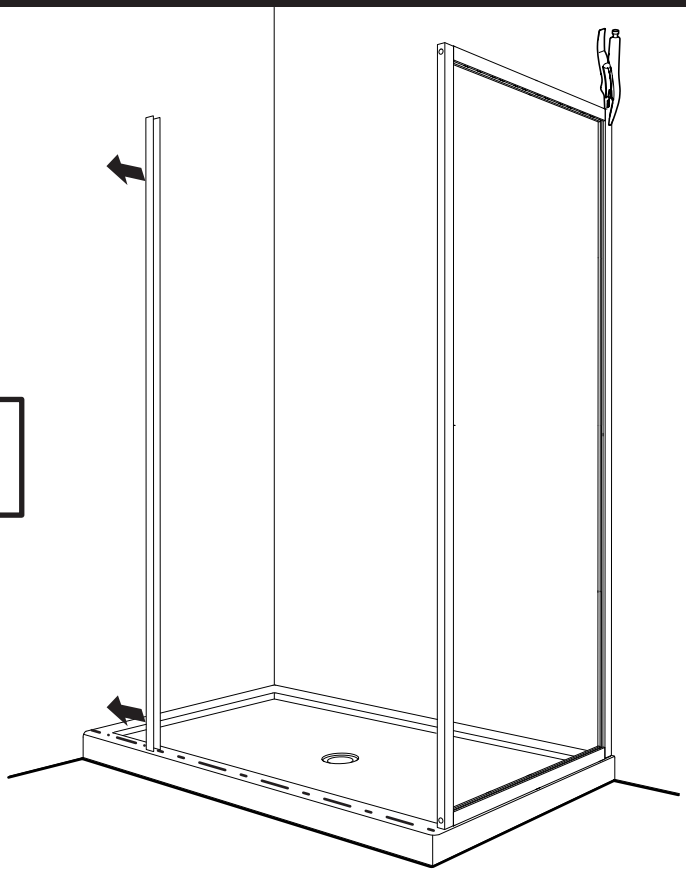

9 LEVEL AND MARK THE DRILLING LOCATIONS / *NIVELER ET MARQUER LES POINTS DE PERÇAGE*

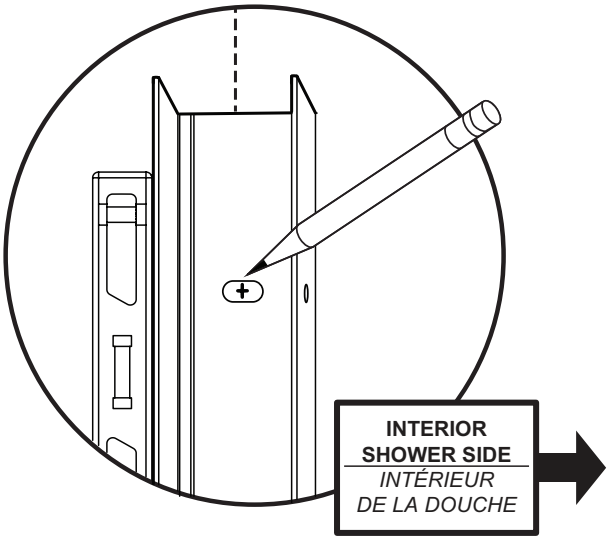

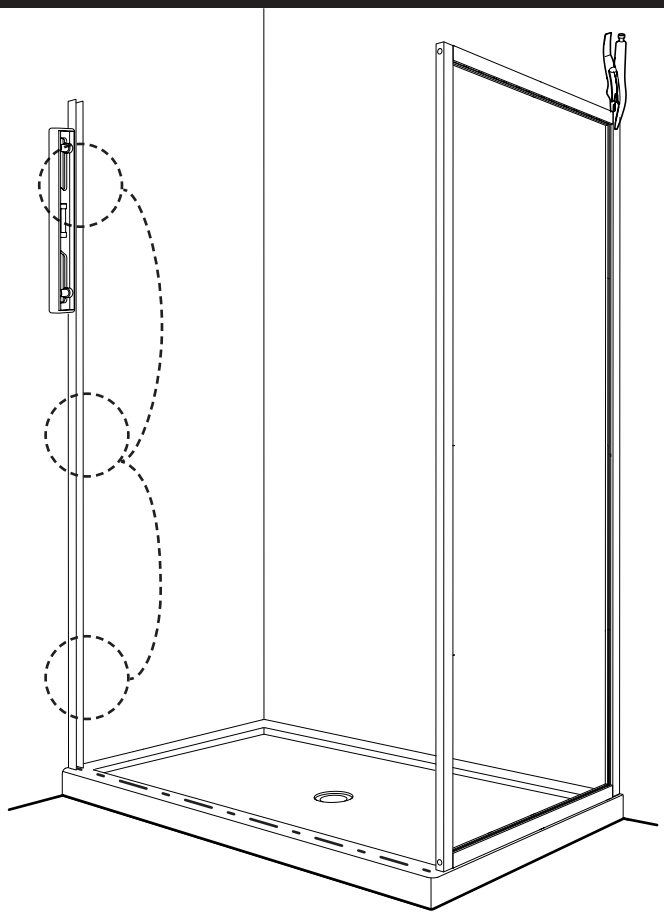

10 DRILL, SILICONE AND INSERT THE WALL PLUGS / *PERCER, SILICONER ET INSÉRER LES CHEVILLES*

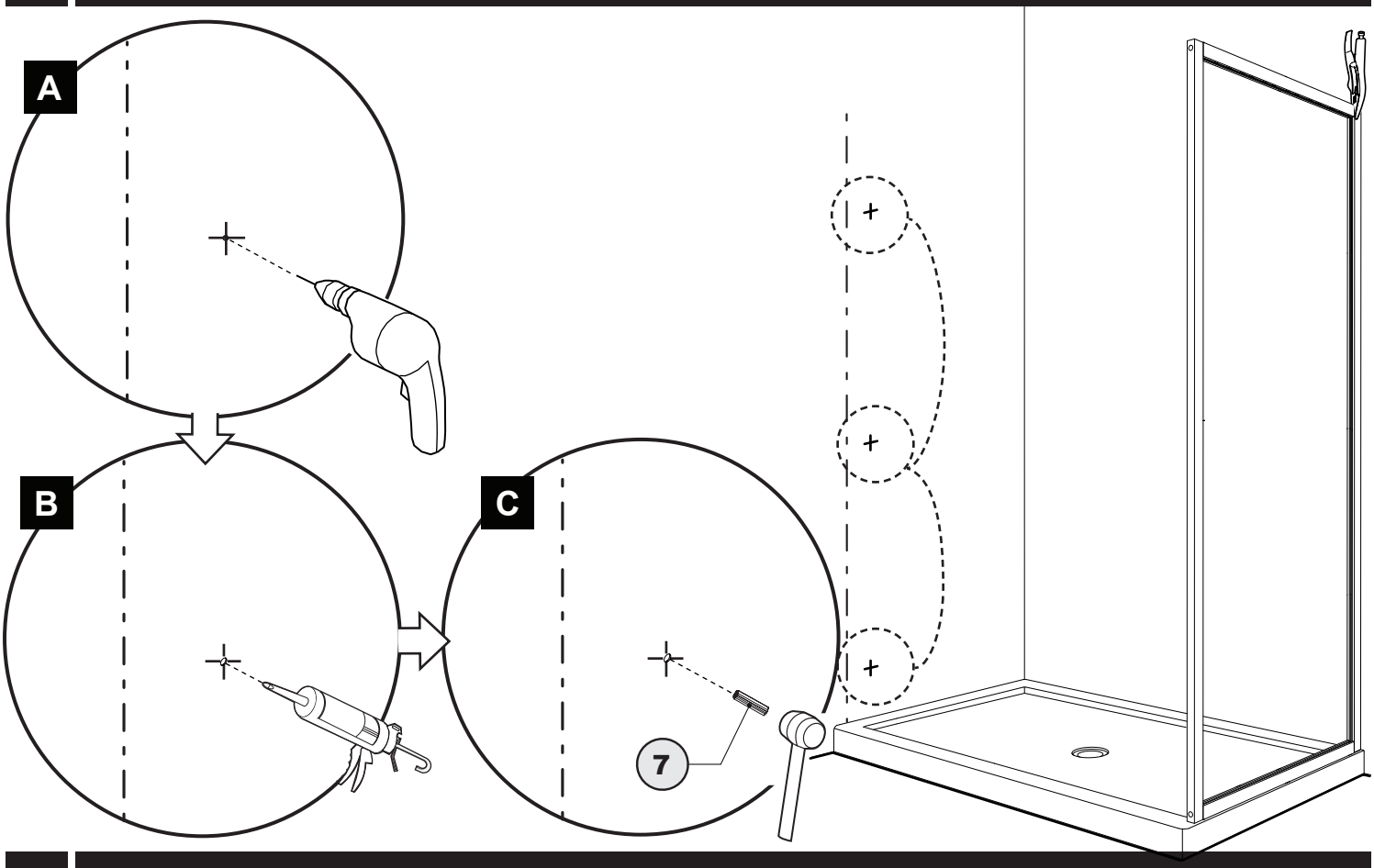

11 INSTALL THE WALL JAMB FOR FIXED PANEL / *INSTALLER LE JAMBAGE POUR LE PANNEAU FIXE*

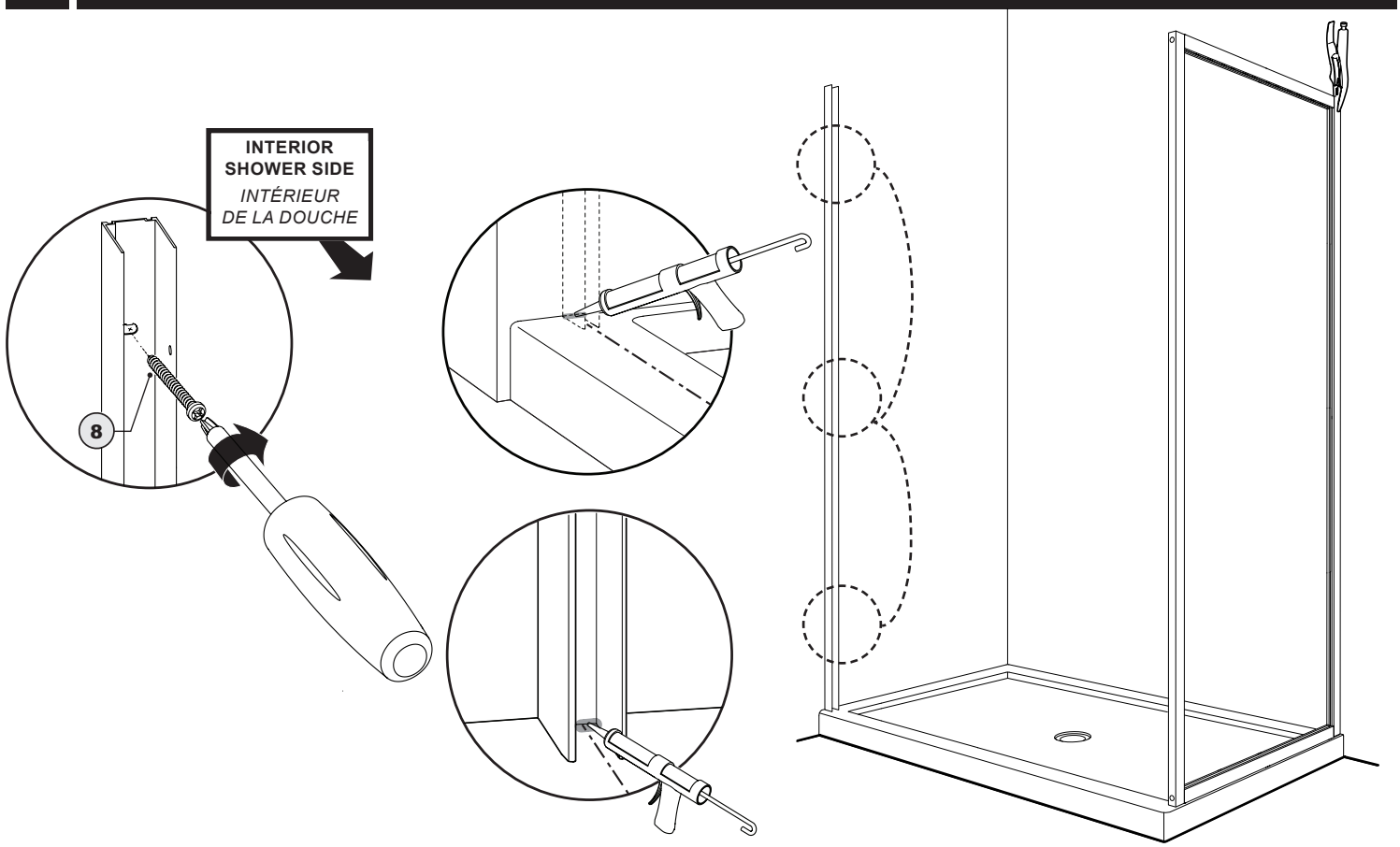

12 INSTALL THE FIXED PANEL / *INSTALLER LE PANNEAU FIXE*

13 MEASURE AND CUT THE SUPPORT BAR / *MESURER ET COUPER LA BARRE DE SUPPORT*

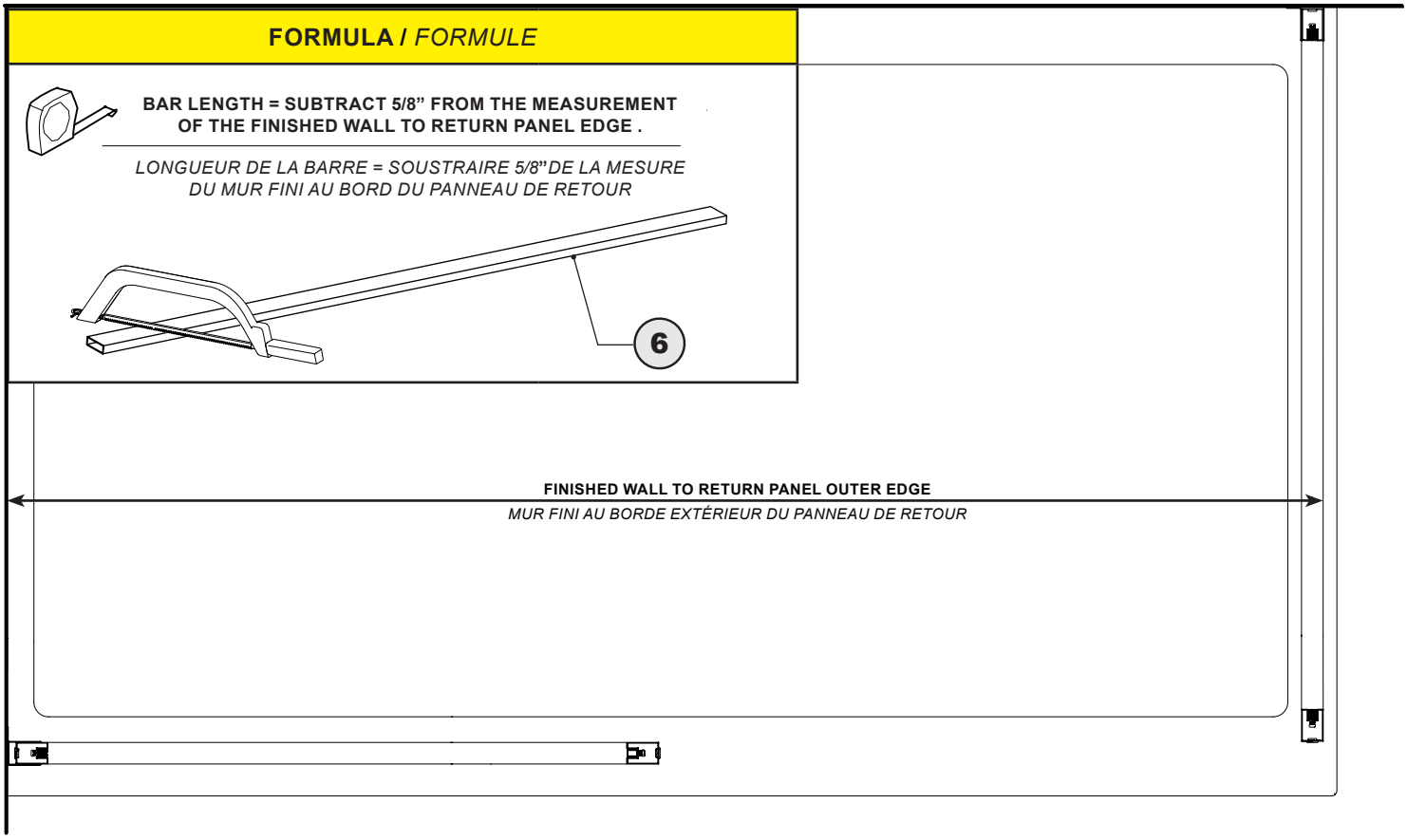

14 ASSEMBLE THE SUPPORT BAR AS ILLUSTRATED
ASSEMBLER LA BARRE DE SUPPORT TELLE QU'ILLUSTRÉE

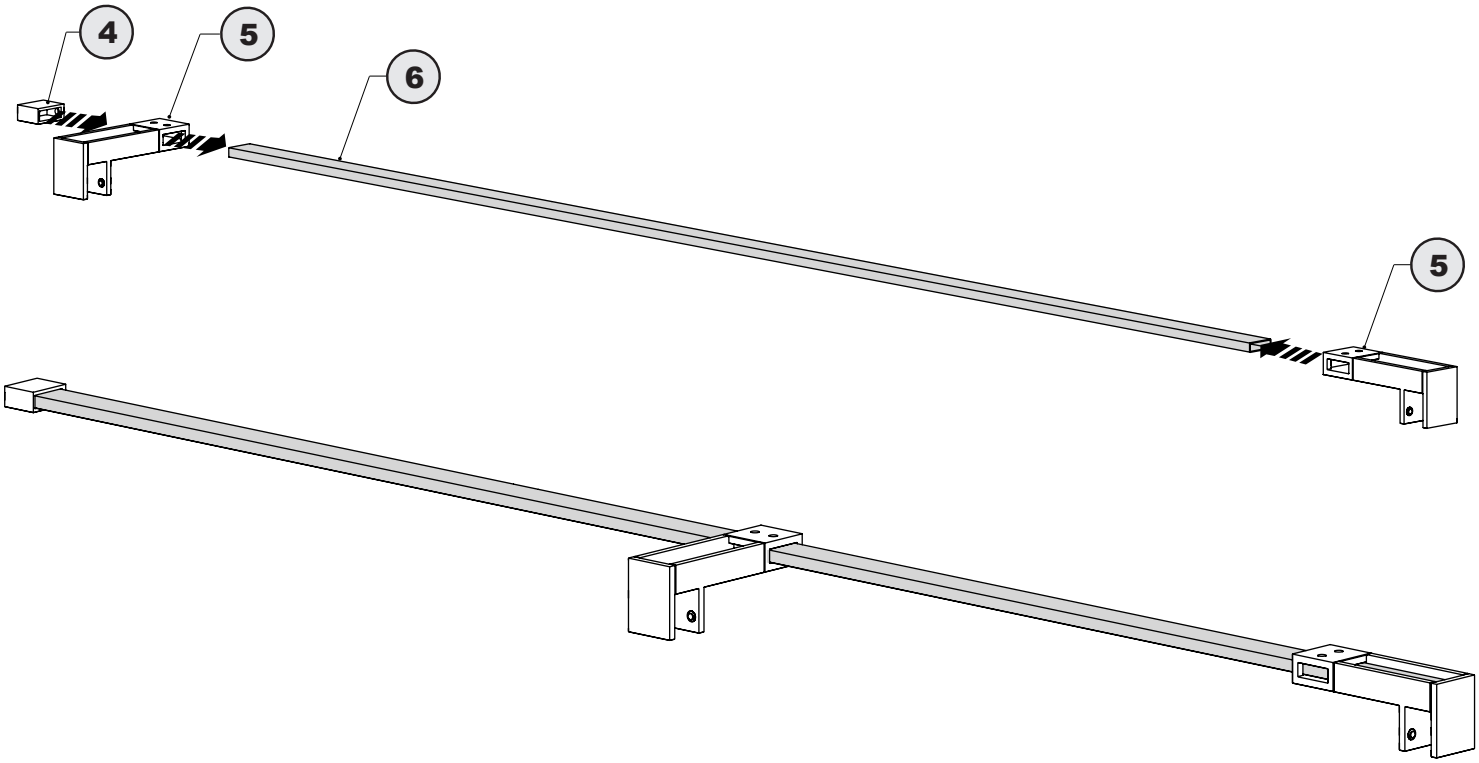

15 PLACE THE SUPPORT BAR ONTO THE FIXED AND RETURN PANEL
PLACER LA BARRE DE SUPPORT SUR LE PANNEAU FIXE ET DE RETOUR

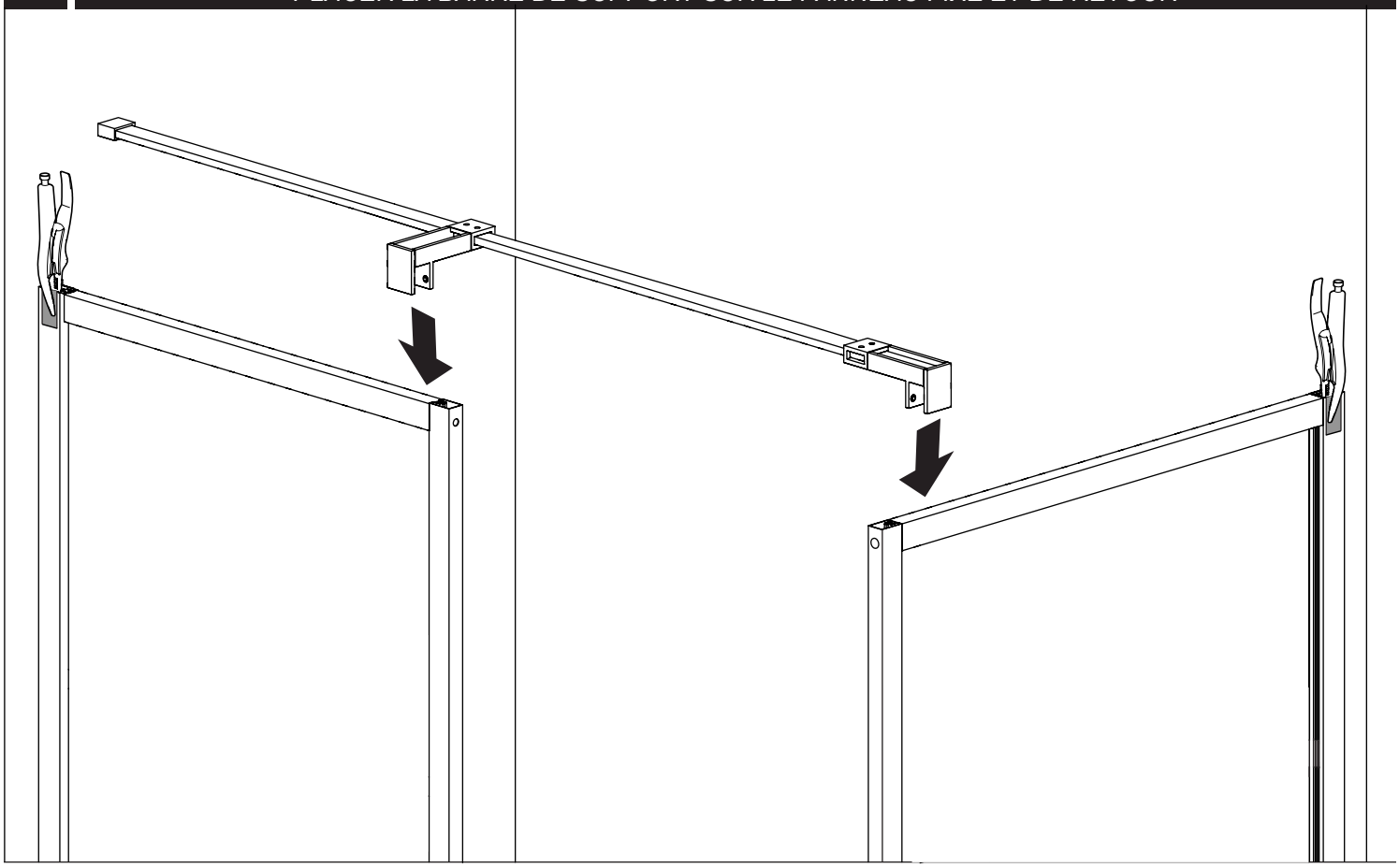

16 MARK THE SUPPORT BRACKET POSITION **ON THE WALL**
MARQUER LA POSITION DU SUPPORT SUR LE MUR

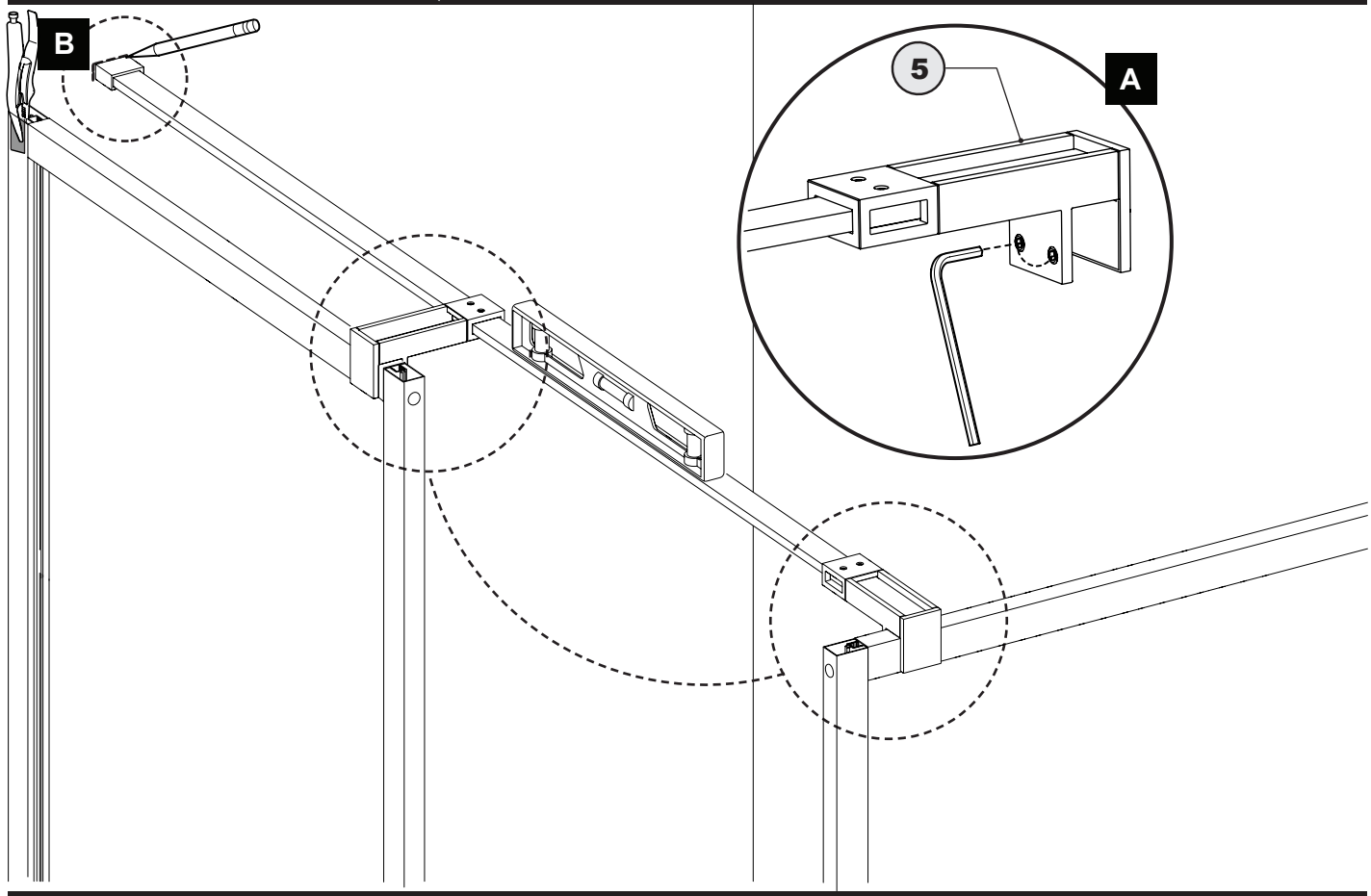

17 REMOVE THE SUPPORT BAR *I ENLEVER LA BARRE DE SUPPORT*

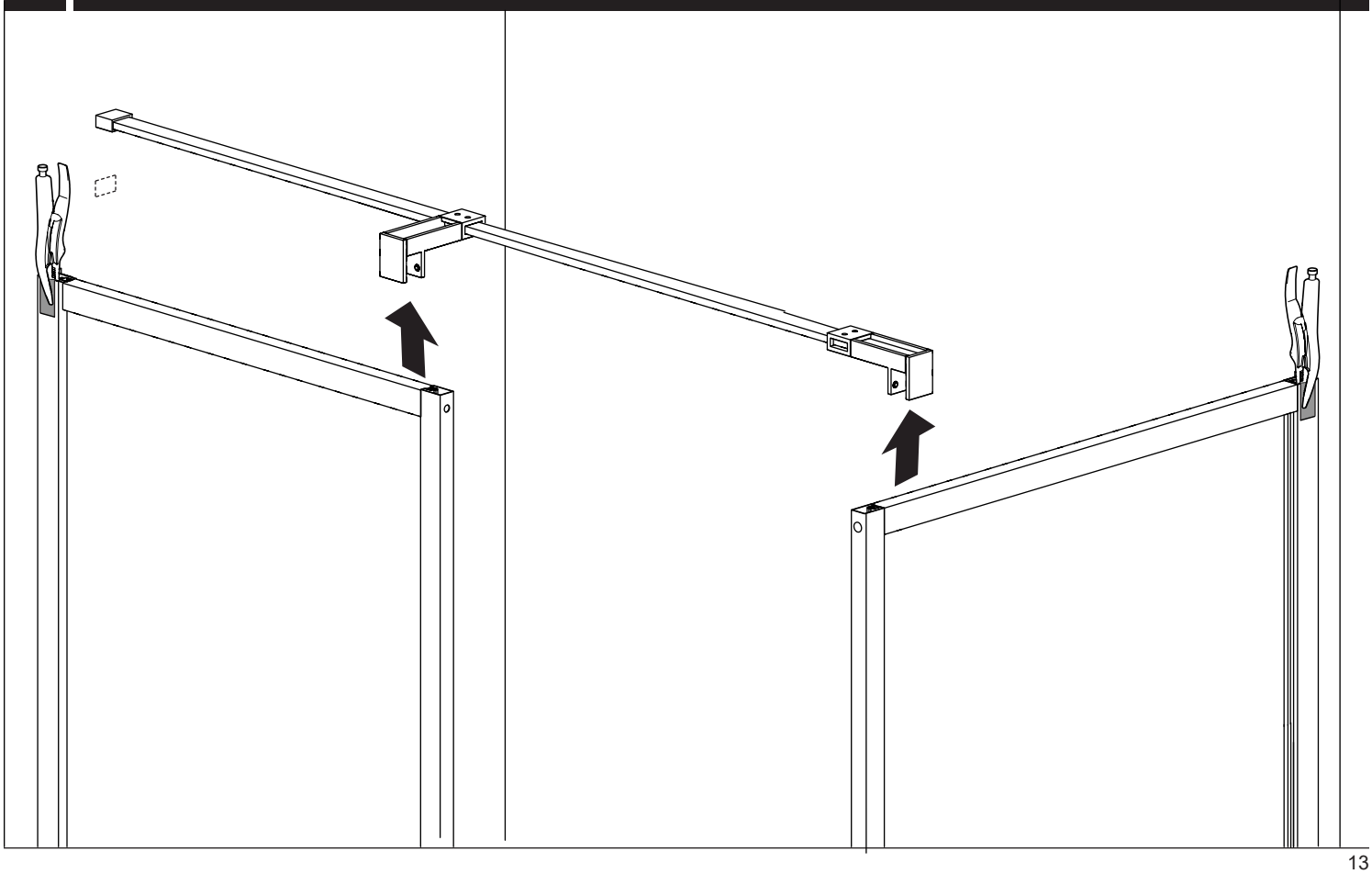

18 PLACE THE WALL MOUNT ON THE PREVIOUS MARK AND AND MARK THE WALL MOUNT HOLE LOCATION
PLACER LE SUPPORT MURAL SUR LA MARQUE FAITE PRÉCÉDEMMENT ET MARQUER LE TROU DU SUPPORT MURAL

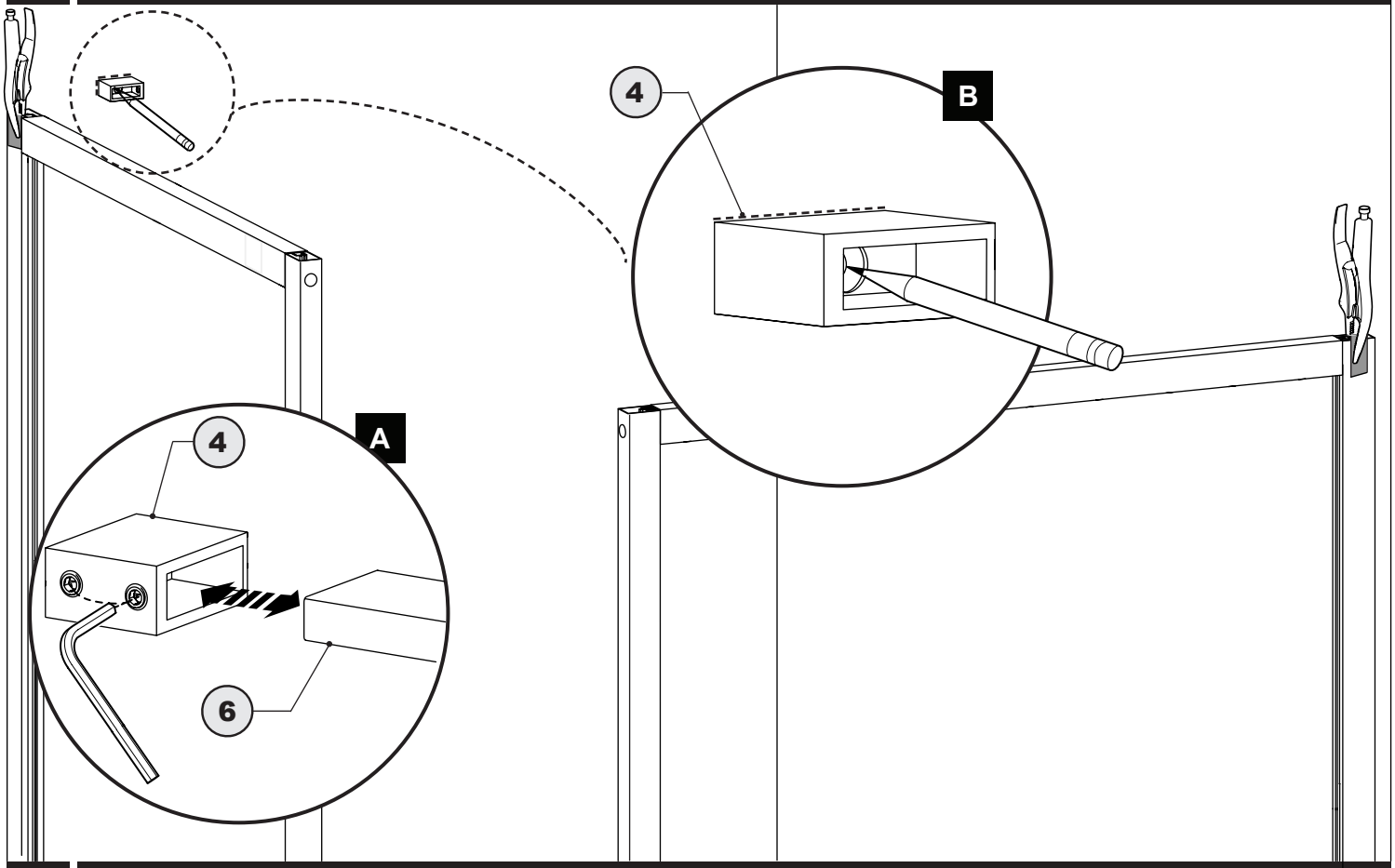

19 SECURE THE BRACKET / *SÉCURISER LE SUPPORT*

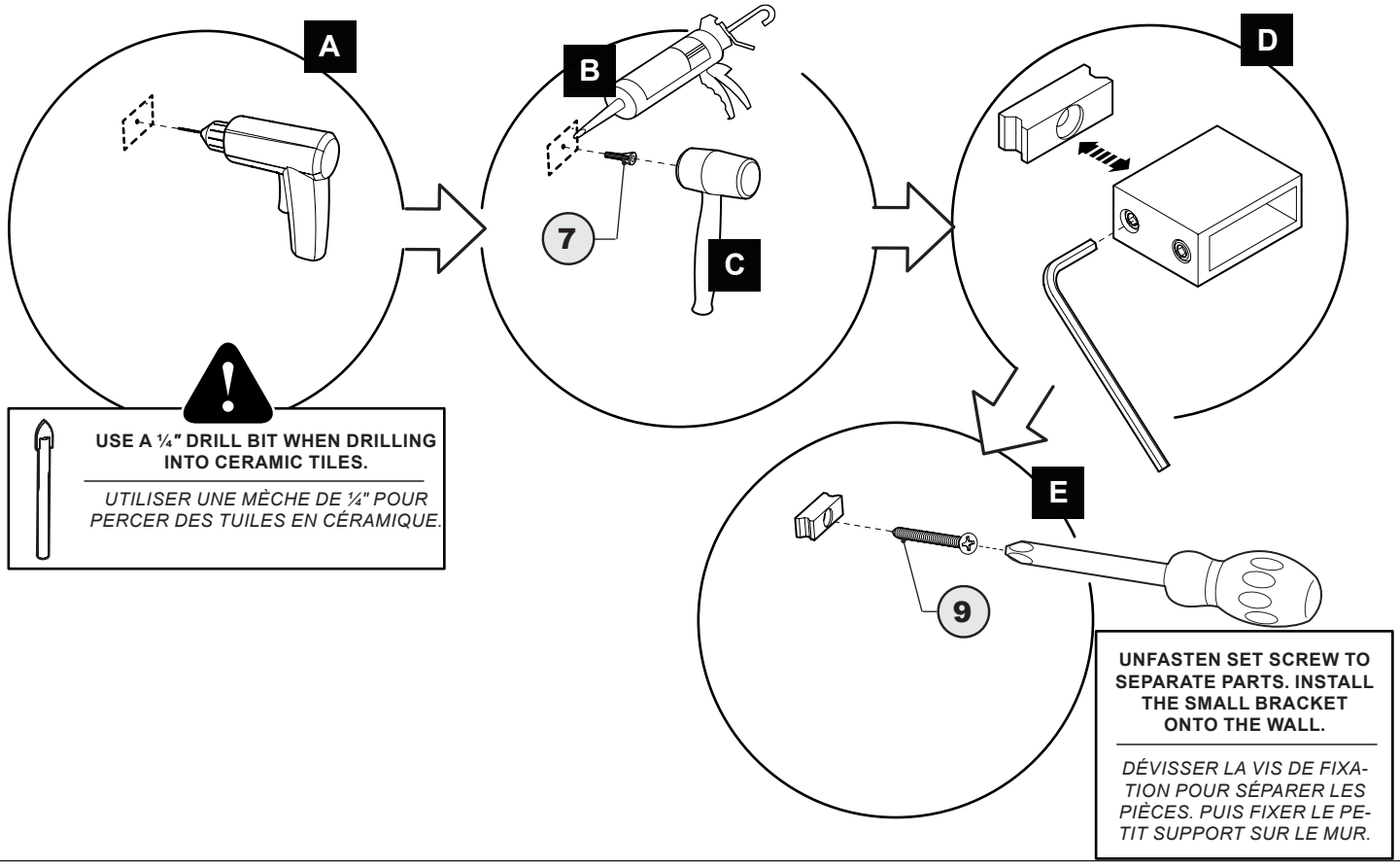

INSTALL THE SUPPORT BAR / *INSTALLER LA BARRE DE SUPPORT*

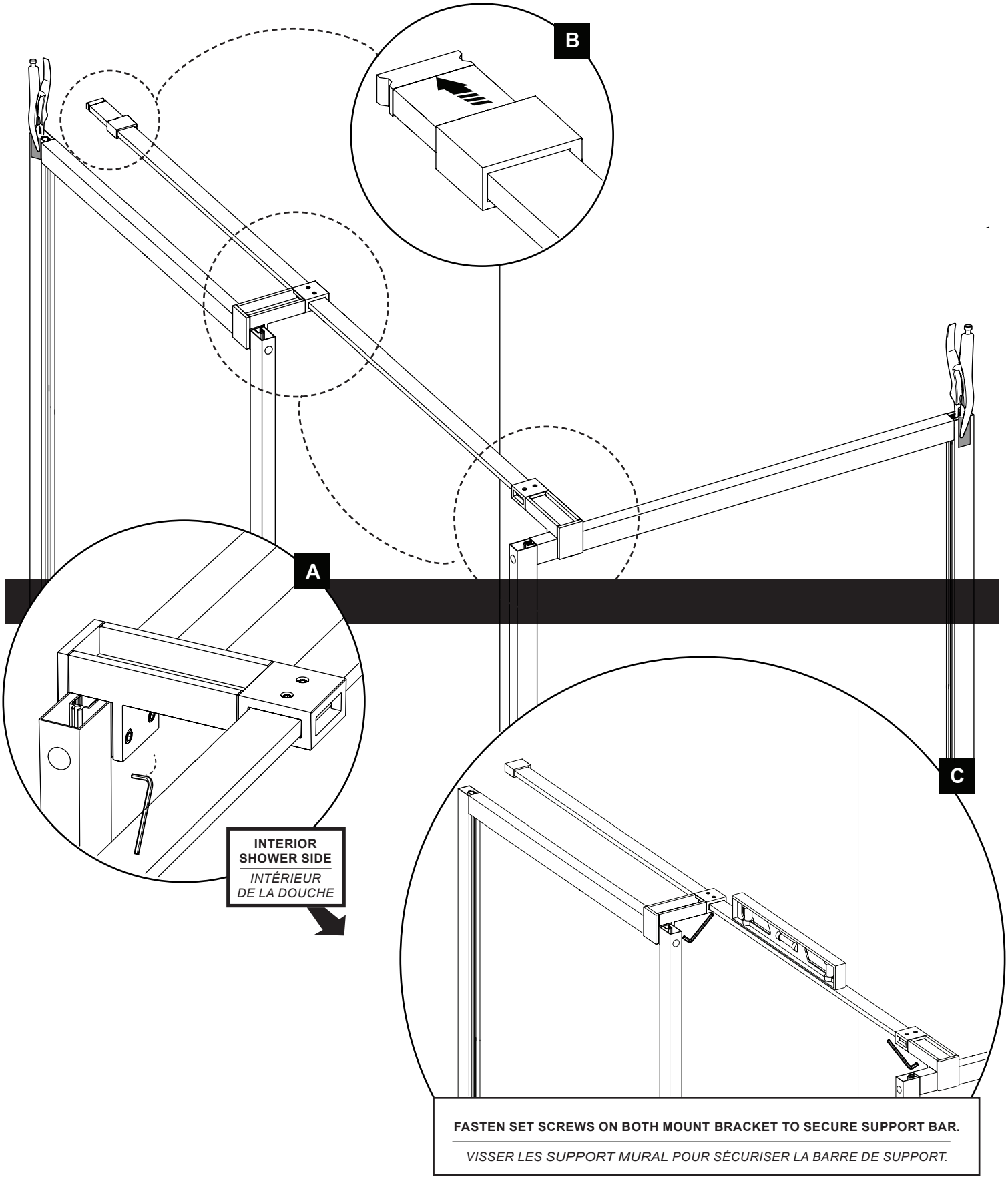

21 SECURE THE EXPANDERS AND WALL JAMBS
SÉCURISER LES EXTENSEURS ET LES JAMBAGES

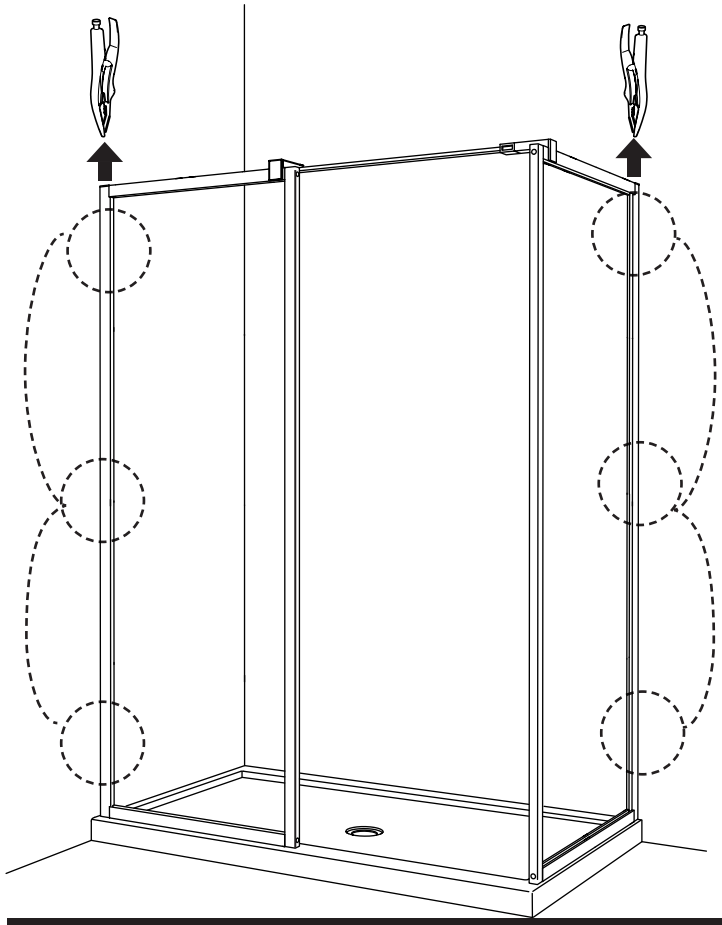

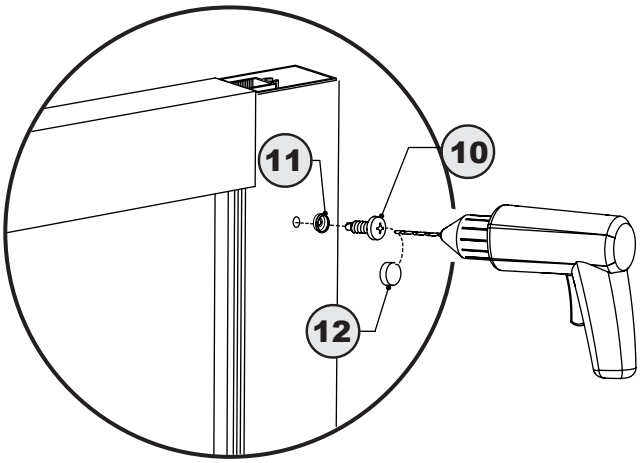

22 INSTALL THE SHIELD SCREW CAPS
INSTALLER LES CAPUCHONS COUVRE-VIS DE L'ÉCRAN DE DOUCHE

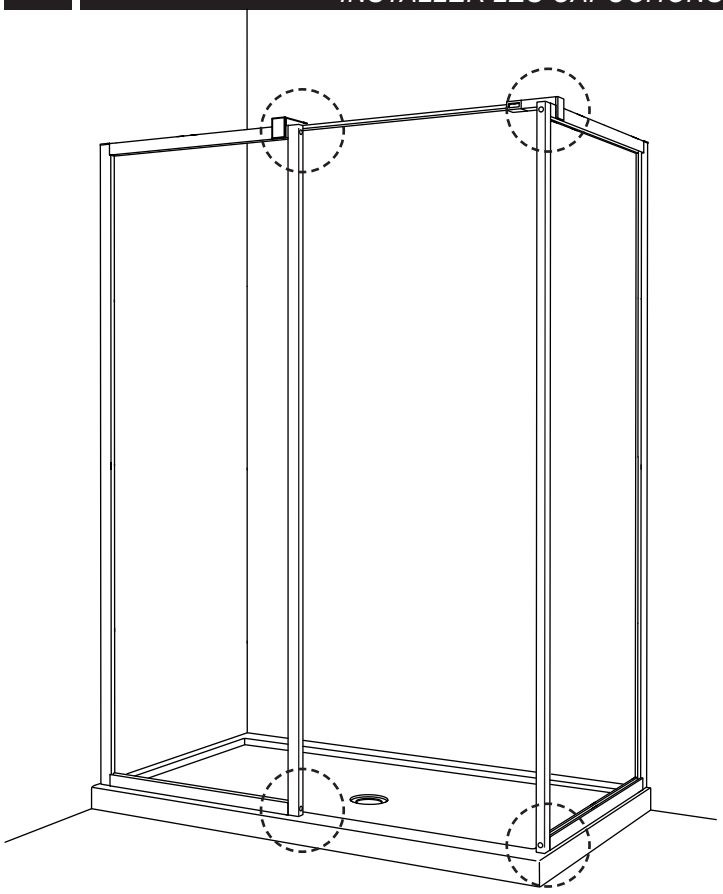

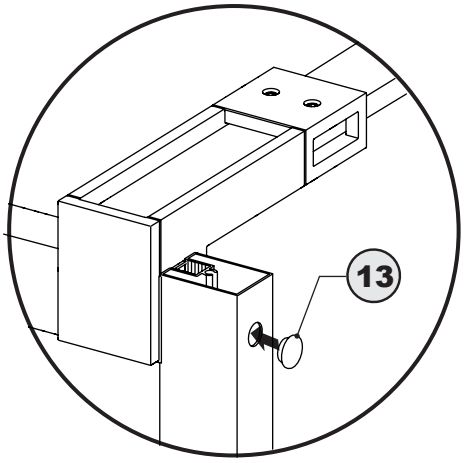

23 CUT THE WALL JAMB CAPS / *COUPER LES CAPUCHONS DES JAMBAGES*

CUT THE WALL JAMB CAP ACCORDING TO THE DOOR'S CONFIGURATION. IF SPACERS WERE REQUIRED, CUT THE CAPS BASED ON THE NUMBER OF SPACERS USED IN THE INSTALLATION. IF NO SPACERS WERE REQUIRED, CUT THE CAP TO THE MINIMUM.

COUPER LE CAPUCHON DU JAMBAGE SELON LA CONFIGURATION DE LA PORTE. SI DES ESPACEURS SONT NÉCESSAIRES, COUPER LE CAPUCHON EN FONCTION DU NOMBRE D'ESPACEURS INSTALLÉS. S'IL N'Y A PAS D'ESPACEURS, COUPER LE CAPUCHON AU MINIMUM.

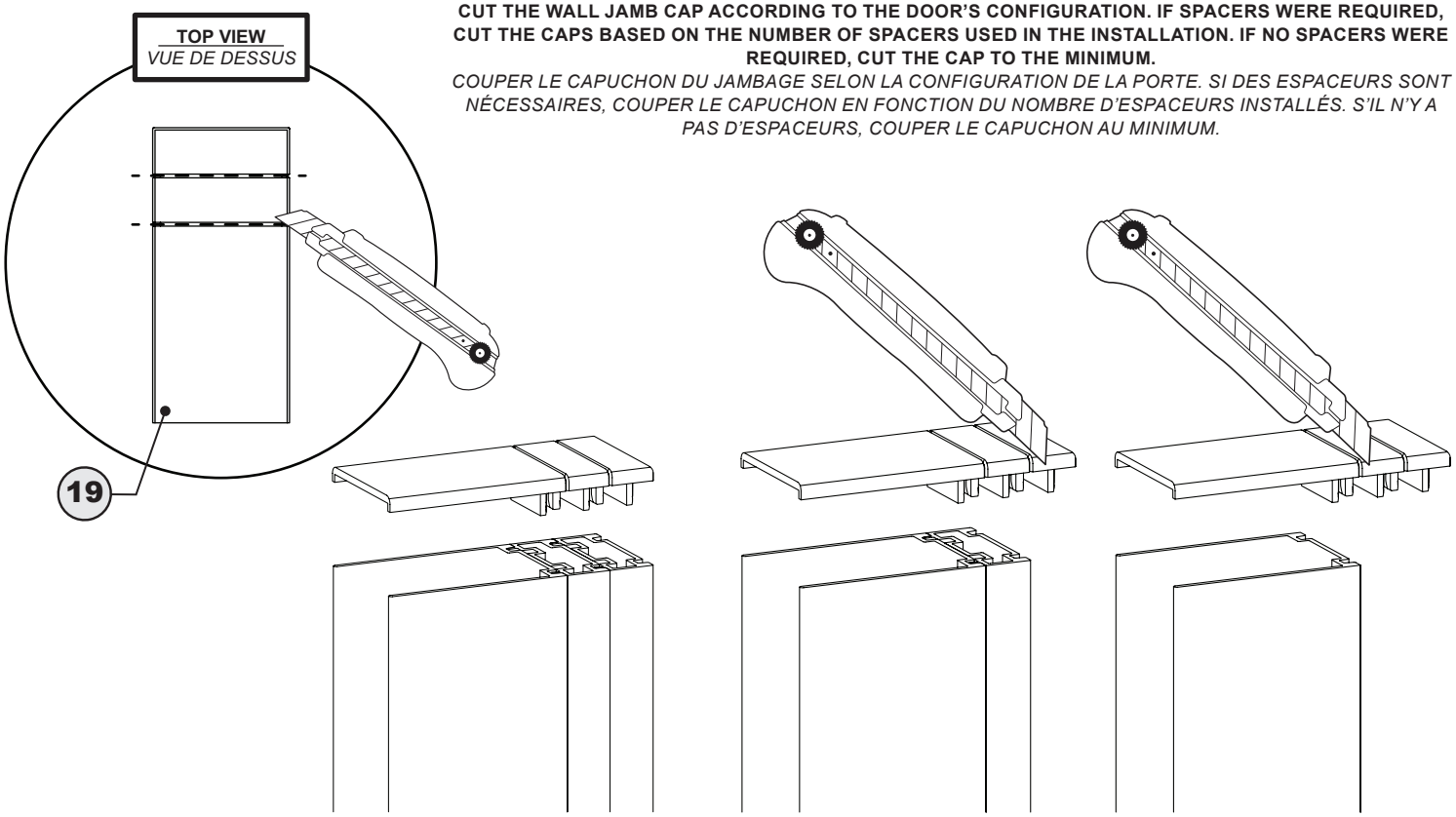

24 INSTALL THE FRAME CAPS AND WALLJAMB CAPS
INSTALLER LES CAPUCHONS DU CADRE ET LES CAPUCHONS DU JAMBAGE

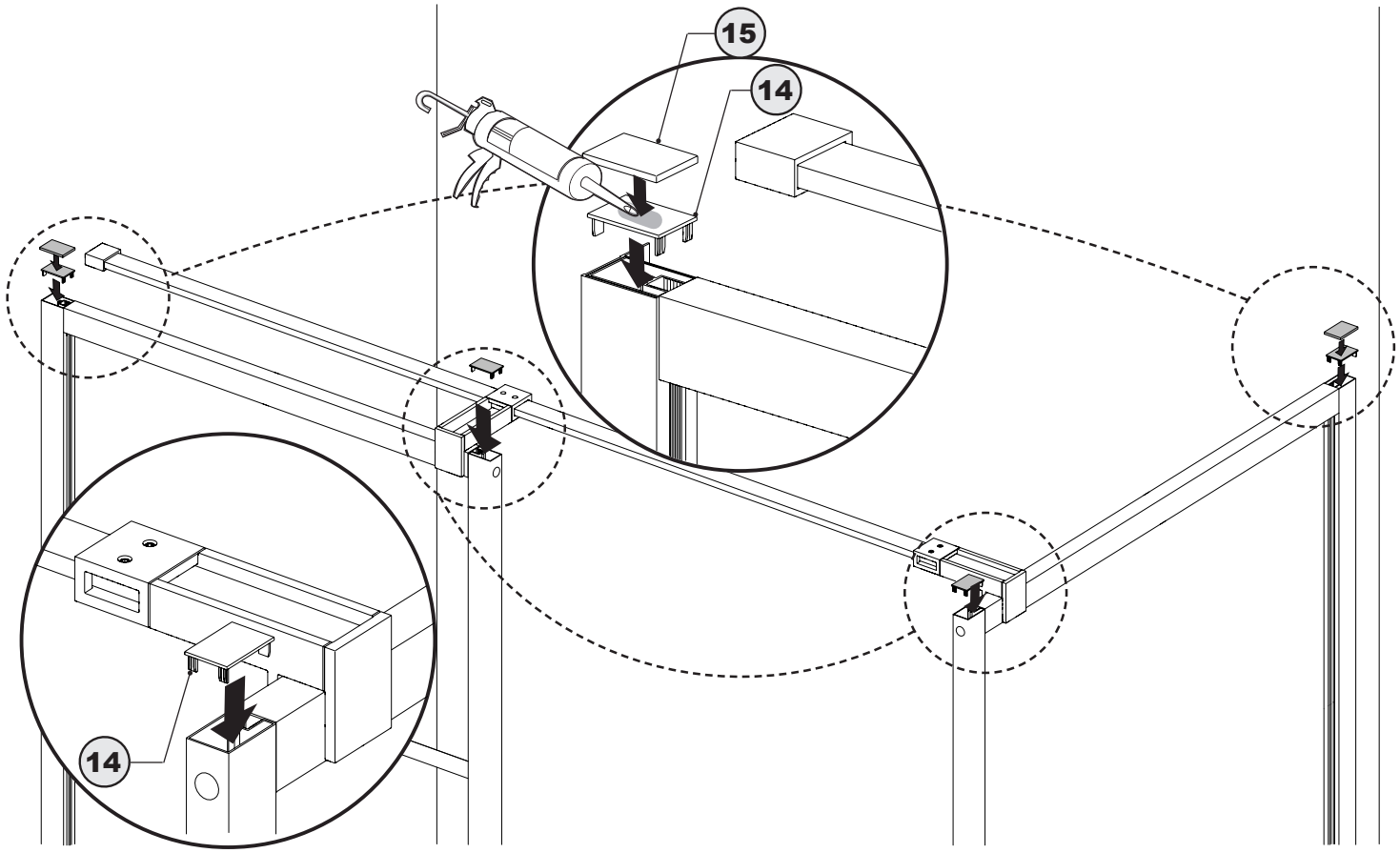

SEAL THE SHOWER UNIT / *CALFEUTRER LA DOUCHE*

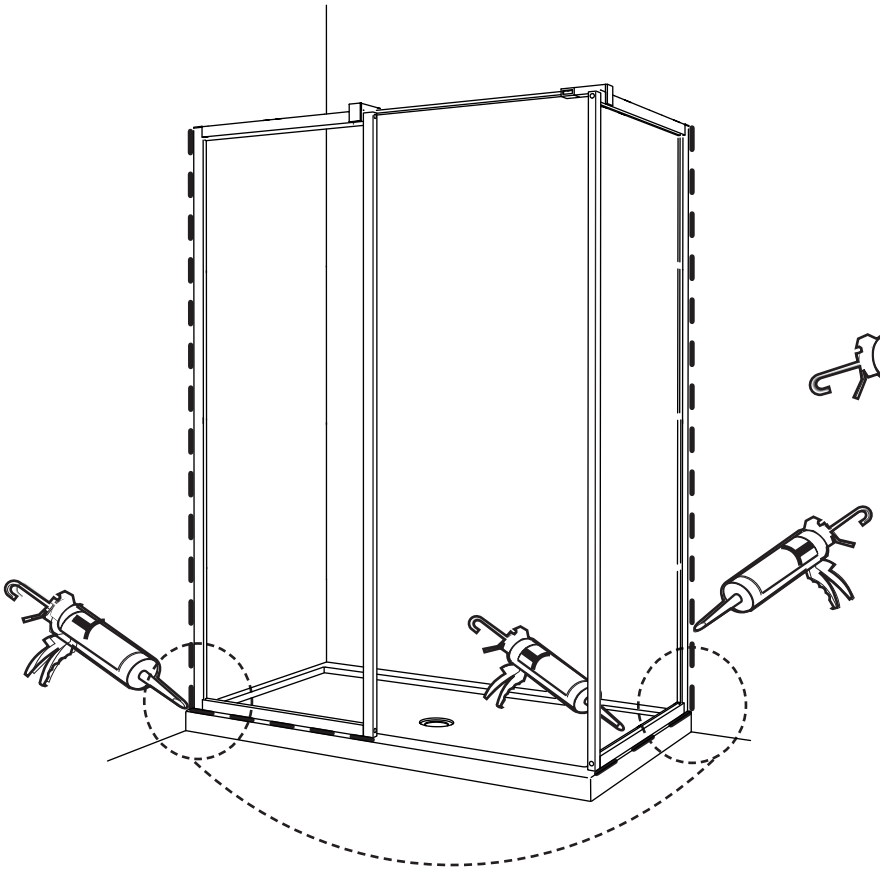

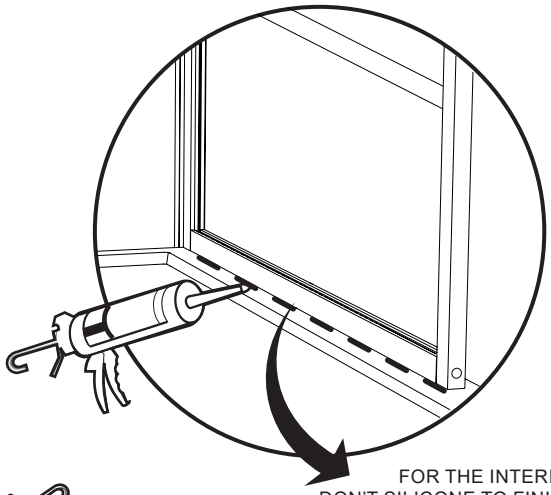

FOR THE INTERIOR,
DON'T SILICONE TO FINISHED WALL.
LEAVE A GAP OF 2"

POUR L'INTÉRIEUR,
NE PAS APPLIQUER LE SILICONE
JUSQU'AU MUR FINI .
GARDER UNE DISTANCE DE 2"

24 HOURS
HEURES